VDET-AC / VDET-EC
DESTRATIFICATEUR INDUSTRIEL MOTEUR AC / EC

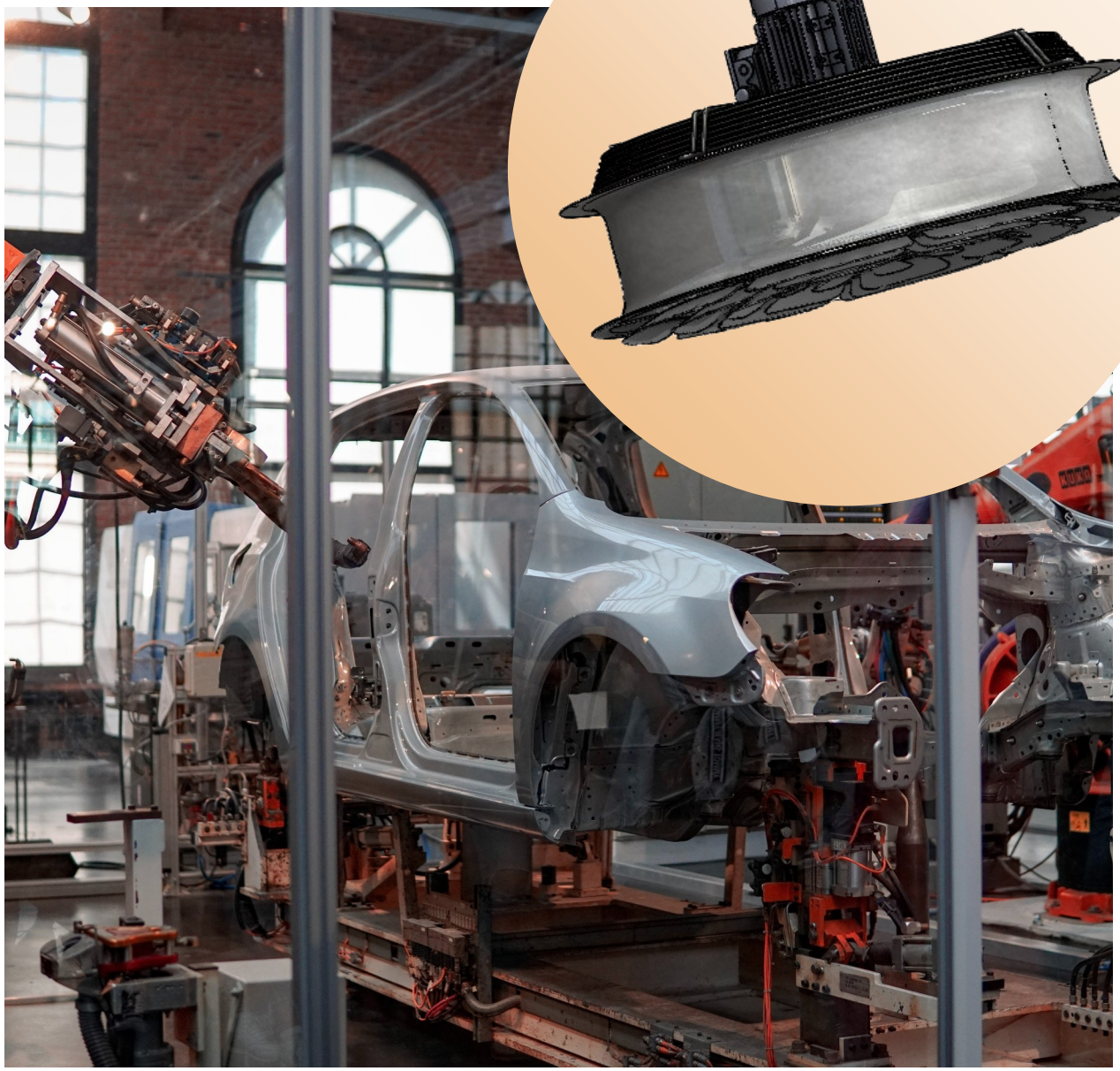

Destratification de l'air chaud dans les locaux de grande hauteur (4 à 15m).
Motorisation AC ou EC monophasé

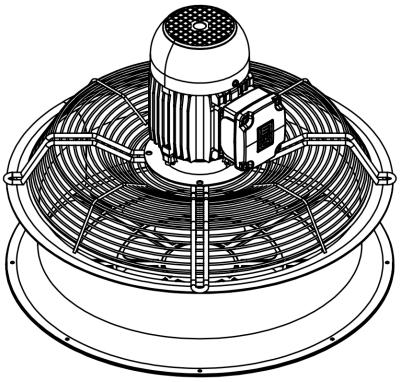

UTILISATION

Locaux commerciaux et autres locaux publics et industriels de grande hauteur

OPTIONS

Inox 304, 316
Moteur Triphasé
Moteur EC brushless
Teinte RAL spécifique

DESCRIPTION

- **Enveloppe**
  Construction acier peint RAL 9005
  Hélice Aluminium
- **Moteur**
  Moteur asynchrone IP55 classe isolation F
  Communication ModBus RS485 ou 0-10V en EC
  Alimentation 230-1-50 / 400-3-50 (V-Ph-Hz)
  Température de fonctionnement –20°C/+40°C
- **Diffuseur**
  Circulaire à 360°. Ailettes orientables

GAMME

- **4 tailles:** Ø450, Ø500, Ø560, Ø650mm
- Débit de 2 000 à 8 500m^3/h
- Hauteur d'installation de 5 à 15m

ACCESSOIRES



Thermostat



Interrupteur de proximité câblé



Régulateur



Câble support mousqueton

CARACTERISTIQUES TECHNIQUES

	VDET 450		VDET 500		VDET 560		VDET 650	
Débit d'air (m^3/h)	3000		4000		5800		8000	
Hauteur d'installation (m)	4.5 à 7.5		5.5 à 8.5		7 à 10		10 à 15	
Intensité électrique (A)	0,8	0,8	0,8	0,8	1	1	1,9	1,9
Puissance nominale (W)	0,18	0,18	0,18	0,18	0,25	0,25	0,37	0,37
Alimentation (V / Ph / Hz)	230 / 1 / 50	400 / 3 / 50	230 / 1 / 50	400 / 3 / 50	230 / 1 / 50	400 / 3 / 50	230 / 1 / 50	400 / 3 / 50
Pression acoustique (dB(A))	55		55		56		59	
Niveau de protection du moteur	IP55		IP55		IP55		IP55	
Classe d'isolation du moteur	F		F		F		F	
Côte A (mm)	405		416		416		418	
Côte B (mm)	546		640		697		774	
Poids (kg)	20		22		24		28	

